e-medic™

Handbuch / Manual e-medic™ Medical Dockingstation

© 2021 Baaske Medical GmbH & Co.KG. Alle Rechte vorbehalten.
Die Informationen in diesem Dokument wurden sorgfältig auf ihre Richtigkeit überprüft, jedoch wird keine Garantie für die Richtigkeit der Inhalte gegeben. Enthaltene Fotos und Schemata dienen nur zu Illustrationszwecken. Das tatsächliche Produkt kann davon abweichen. Die Informationen in diesem Dokument sind urheberrechtlich geschützt. Kein Teil dieses Handbuchs darf ohne vorherige schriftliche Erlaubnis der Baaske Medical GmbH & Co.KG in irgendeiner Form maschinell, elektronisch oder mit Hilfe anderer Mittel reproduziert werden.

Dieses Dokument kann sich ohne vorherige Ankündigung ändern.

© 2021 Baaske Medical GmbH & Co.KG. All rights reserved.
Information in this document has been carefully checked for accuracy; however, no guarantee is given to the correctness of the contents. Photographs and schematic diagrams used in this document are for illustration purposes only. The actual product may vary. This document contains proprietary information protected by copyright. No part of this manual may be reproduced by any mechanical, electronic, or other means, in any form, without prior written permission of Baaske Medical.

This document is subject to change without notice.

Inhalt/Content

Handbuch e-medic™ Dockingstation

Inhalt

Eigenschaften, Tasten und Anschlüsse 4
Wichtige Produkt- und Sicherheitshinweise 5

e-medic™ Dockingstation manual

Content

Features, buttons and interfaces 6
Important product and safety information 7

Dockingstation Eigenschaften, Tasten & Schnittstellen

Front

1 Führungsstifte

2 Kensington Lock Haken (nur wenn das Gerat vollständig angedockt ist)

3 Lade Pins

4 Docking-Anschluss (nur wenn das Gerat vollständig angedockt ist)

5 Freigabeknopf (nur wenn das Gerat vollständig angedockt ist) (drücken, um das angedockte Tablet freizugeben)

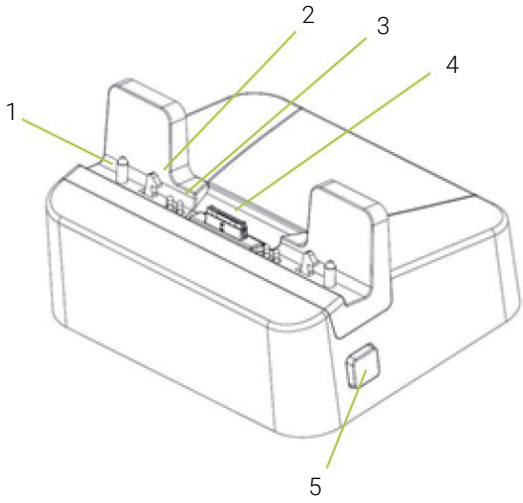

Rückansicht

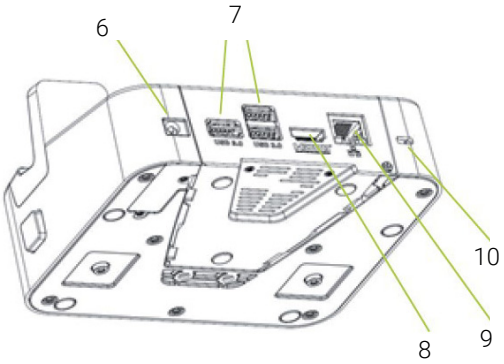

6 Stromversorgungsanschluss

7 USB 3.0 Port (nur wenn das Gerät vollständig angedockt ist)

8 HDMI Port (nur wenn das Gerät vollständig angedockt ist)

9 LAN (RJ45) Port (nur wenn das Gerät vollständig angedockt ist)

10 Kensington Lock Aussparung

Wichtige Produkt- und Sicherheits-hinweise

- Lassen Sie Ihr Gerät nicht fallen und versuchen Sie nicht es zu verbiegen. Dies könnte dazu führen, dass die Mechanik oder interne Leiterplatten beschädigt werden.
- Demontieren Sie Ihre Dockingstation nicht, das Gerät könnte dadurch Schaden nehmen. Benutzen Sie Ihr Gerät in einem Temperaturbereich von -10°C und +50°C.
- Lagern Sie Ihr Gerät in einer Umgebungstemperatur von -20°C und +60°C. Schützen Sie Ihr Gerät vor dem Eindringen von Wasser und Feuchtigkeit.
- Nutzen Sie ausschließlich saubere, trockene und flusenfreie Tücher zum Reinigen des Geräts. Halten Sie das Gerät und Zubehörteile von kleinen Kindern fern
- Schalten Sie Ihr Gerät aus, sobald Sie sich in einem Bereich mit erhöhter Explosionsgefahr befinden. Nutzen Sie ausschließlich das mitgelieferte Ladegerät fur Ihre Dockingstation.
- Trennen Sie das Ladegerät nie, indem Sie am Kabel ziehen. Benutzen Sie keine beschädigten Ladekabel oder Netzstecker
- Energiesparmodus: Sie können Energie sparen, indem Sie Folgendes beachten:
  - Schließen Sie Anwendungen und Datenverbindungen, die Sie nicht mehr nutzen. Verringern Sie die Helligkeit des Displays und die Laustarke.
  - Deaktivieren Sie nicht erforderliche Töne, wie die Touch-Panel Töne.
  - Nehmen Sie den Netzstecker aus der Steckdose, wenn Sie diesen nicht mehr benötigen. Lassen Sie Zubehör, das Sie nicht benutzen, nicht an das Gerät angeschlossen.
- Recycling: Entsorgen Sie Ihre gebrauchten elektronischen Gerate bei ausgewiesenen Sammelstellen.

Dockingstation features, buttons & interfaces

Front

1. Guiding Pins
2. Kensington Lock Hooks (for full dock only)
3. Charging Pins
4. Docking Connector (for full dock only)
5. Release Button (for full dock only) (Push to release docked tablet)

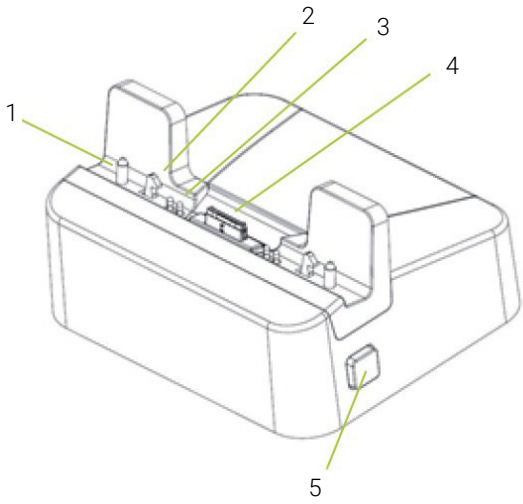

Rear view

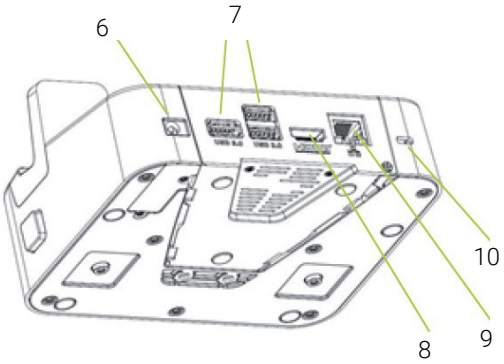

6 Power supply connector

7 USB 3.0 ports (for full dock only)

8 HDMI port (for full dock only)

9 LAN (RJ45) port (for full dock only)

10 Kensington Lock hole

Important product and safety information

- Do not drop, bend or twist your dock. This can break dock internal circuit boards or mechanics. Do not try to disassembly your dock. This may damage the device.
- Operate your device in a place where temperature is between -10°C and +50°C.
- Store your device in a place where temperature is between -20°C and +60°C. Protect your device from water and moisture intake.
- Use only soft, clean and dry lint-free cloth to clean your device. Keep the unit and accessories away from small children.
- Switch off your device in any area with a potentially explosive atmosphere. Use only power supply delivered with your dock.
- Do not disconnect charger by pulling the cord. Do not use damaged power cords or plugs.
- Save energy. You can save energy by doing following:
  - Close unused applications and data connections.
  - Decrease screen brightness and sound volume.
  - Deactivate unnecessary sounds like touch panel sound.
  - Disconnect your charger from mains outlet when charger is not needed.
  - Do no keep unnecessary accessories connected in your device.
- Recycle. Return your used electronic units to dedicated collection points.

e-medic™

Rev.2 07.2021 Technische Änderungen und Irrtümer vorbehalten.

Baaske Medical GmbH & Co. KG • 32312 Lübbecke • www.e-medic.de

e-medic™ Die Marke der Baaske Medical GmbH & Co. KG